FEIYUTECH

a1000

三轴微单相机稳定器

桂林飞宇科技股份有限公司

使用说明 CN V 2.2

1. 产品概览

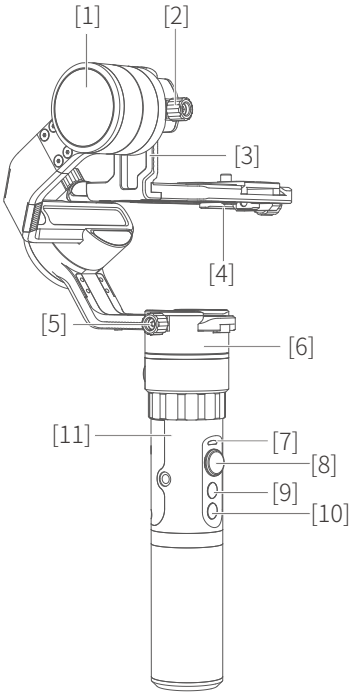

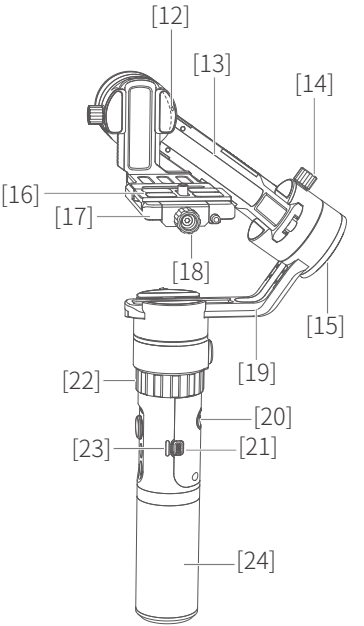

[1] 俯仰轴
[2] 俯仰轴电机锁紧螺丝
[3] 滑臂
[4] 手拧螺丝
[5] 航向轴电机锁紧螺丝
[6] 航向轴
[7] 状态指示灯
[8] 四向摇杆
[9] 功能按键
[10] 快门按键
[11] 控制连接座
[12] 快门线插座
[13] 横臂
[14] 横滚轴电机锁紧螺丝
[15] 横滚轴
[16] 调节滑板
[17] 固定板
[18] 夹块手拧螺丝
[19] 竖臂
[20] 扳机键
[21] USB功能端口
[22] 固定环
[23] 充电指示灯
[24] 手柄

基础配件

USB数据线

SONY 快门线
(3.5音频转multi)

松下快门线
(3.5音频转2.5)

佳能快门线
(RS-80N3)

18650电池X4

多功能充电器

手拧螺丝

三脚架

双手持折叠臂配件

1/4-20英制螺丝

冷靴座

手柄安装

单手持手柄

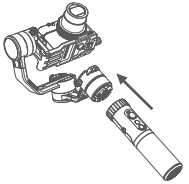

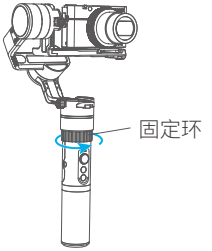

双手持折叠臂(选配)

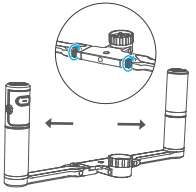

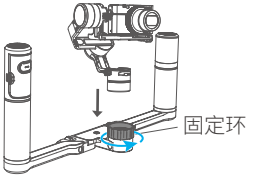

⚠ 安装完毕后，请把固定环扭紧！

2. 入门指南

注意：请按以下步骤正确安装相机，待相机安装完毕后再启动稳定器！

1 安装电池

首次使用前，请务必给电池充满电。

拧开稳定器手柄，装入2节18650电池后拧紧。

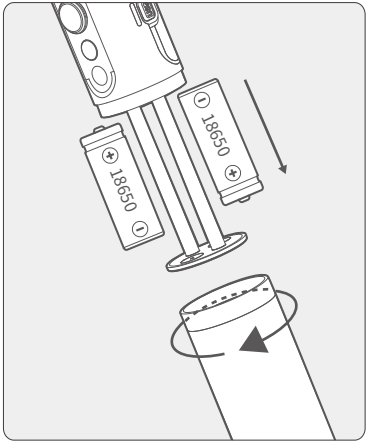

2 安装相机

以松下DMC-GH4为例

将相机正确放置于调节滑板，并用手拧螺丝拧紧相机，最后将调节滑板置入固定板，拧紧夹块手拧螺丝即可。

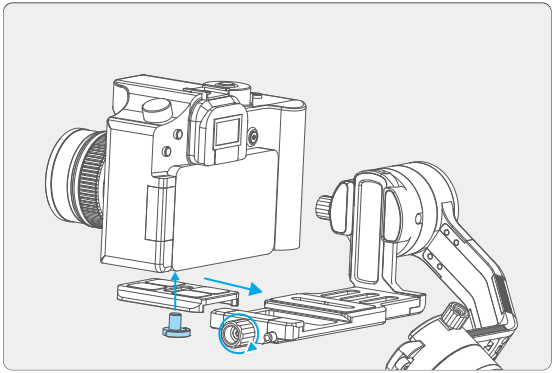

以Sony 相机为例

将相机正确放置于固定板，并用手拧螺丝通过固定板底部中间滑槽固定相机。

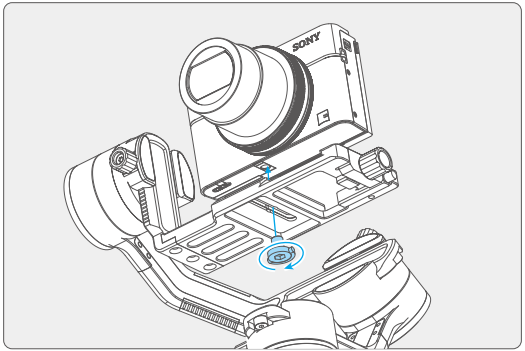

以手机为例

先使用手机夹具（选配）将手机装好，并正确放置于固定板，使用手拧螺丝通过固定板底部中间滑槽固定手机。

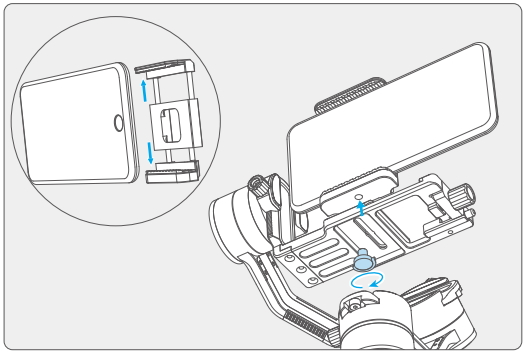

3 平衡调节

调节三个转动轴的重心平衡后（具体可详见 “9.平衡调节” 章节），可启动稳定器。

⚠ 注意：重心不平衡会导致稳定性能下降，甚至无法平衡相机。

4 开机/关机

开机:长按功能键,绿灯亮起听到提示音后松开。

关机:长按功能键,红灯快闪至常亮听到提示音后松开。

3. 功能模式

操作说明

功能键	功能	备注
单击	航向跟随模式 / 锁定模式	在航向跟随模式下单击可切换到锁定模式 在锁定模式下单击可切换到航向跟随模式
双击	航向和俯仰跟随模式	在航向和俯仰跟随模式下摇杆向左/向右推可进行横滚控制，控制角度为-30°~+30°
三连击	水平调转 180°	使相机镜头的水平角度转动180°
四连击	自动旋转模式	进入自动旋转模式
五连击	初始化	进入初始化
扳机键	**功能**	**备注**
长按	锁定	在航向跟随、航向和俯仰跟随模式下长按可进入锁定模式，松开即可回到进入锁定前的模式
双击	复位	恢复到航向跟随模式，俯仰和横滚恢复到初始水平状态

状态指示灯说明

可通过指示灯状态来识别稳定器当前的模式

指示灯状态	模式 / 状态
蓝灯单次闪烁	航向跟随模式
蓝灯两次闪烁	航向和俯仰跟随模式
蓝灯常亮	锁定模式 / 初始化
蓝灯快闪	初始化失败 / 出现故障
红灯三闪	电量过低
红灯快闪	进入关机

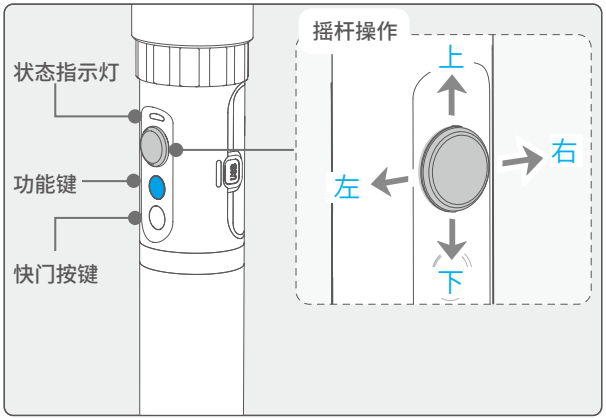

若电量过低，每隔5秒红灯快闪三次，请充电或更换电池。

模式

航向跟随模式（默认模式）

俯仰和横滚保持方向不变，镜头随着手柄转动的方向而转动。

航向和俯仰跟随模式

横滚保持方向不变,镜头随着手柄转动的方向而转动。

锁定模式

镜头方向保持不变。

复位

恢复到航向跟随模式，俯仰和横滚恢复到初始水平状态。

自动旋转模式

1. 四连击功能键进入自动旋转模式。2. 设置稳定器起始转动位置：用手扳动稳定器俯仰轴或航向轴到起始位置，单击功能键记录。3. 按照想要设定的转动轨迹扳动稳定器(可连续转动多圈)，然后再次单击功能键记录结束位置。稳定器将转到起始点开始自动转动。稳定器自动旋转功能配合相机延时摄影功能使用能达到非常特别的移动延时摄影效果。

其他操作：自动转动过程中，单击功能键退出旋转模式。可通过 Feiyu ON App 进行转速设置。

注:航向和俯仰方向均可转动。

附表：

稳定器转速设置参考表

a1000转速设置
12秒/圈
18秒/圈
24秒/圈
30秒/圈
1分钟/圈
2分钟/圈
4分钟/圈
8分钟/圈
15分钟/圈
30分钟/圈
1小时/圈（默认）
4小时/圈
8小时/圈

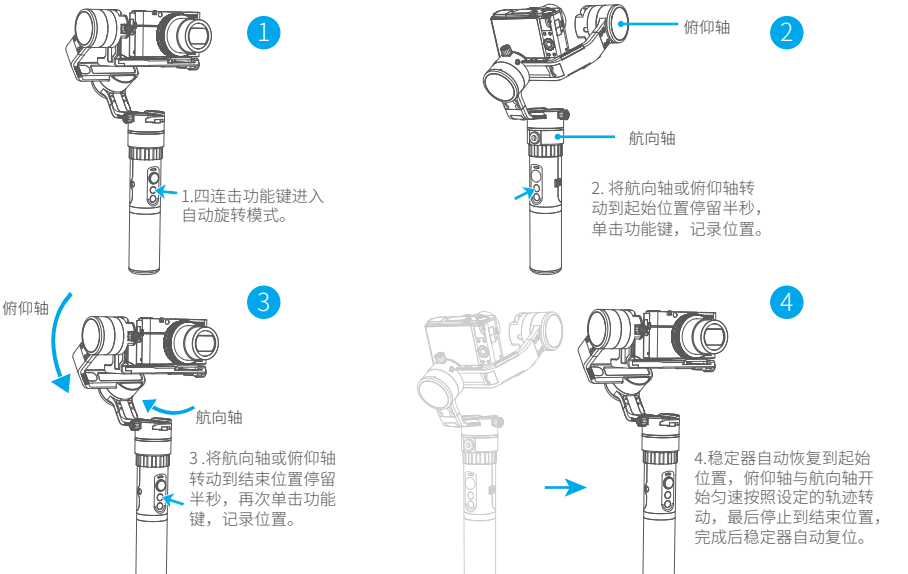

扳动锁定

扳动锁定，扳动到指定角度停留半秒即可锁定当前角度。（在锁定模式下可扳动俯仰轴和航向轴，在航向跟随模式下可扳动俯仰轴）以俯仰轴为例：

1

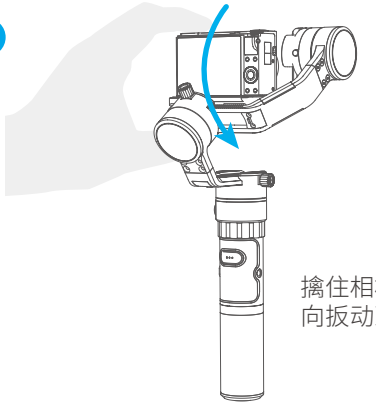

擒住相机在俯仰轴方向扳动到指定角度。

2

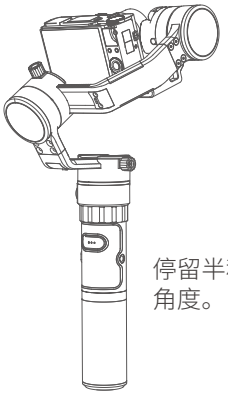

停留半秒，锁定当前角度。

拍照

连接快门线后可用快门键进行拍照。

手动拍照：单击快门键聚焦，3秒内再次单击拍照。单击聚焦后3秒内无操作，则聚焦状态清除。

自动连拍：快门键长按3秒以上，稳定器发出“滴”声后，进入自动连拍模式, 默认5秒拍一次。单击快门键可退出自动连拍模式(可进入Feiyu On App设置连拍间隔时间)。

4. 充电

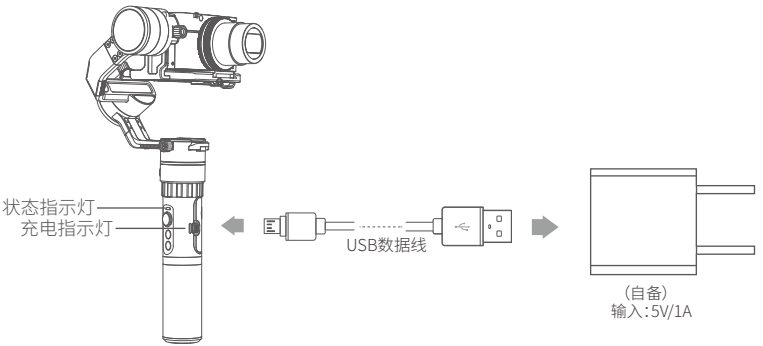

充电指示灯说明

指示灯状态	模式 / 状态
蓝灯亮，红灯灭	停止充电
蓝灯，红灯闪烁	两节电池电压平衡调节 （如果两节电池电压相差较大，则此过程耗时较长）
蓝灯，红灯亮	充电

5. App下载和连接

1 下载 Feiyu ON App 并安装。

(1) iOS版本:

(2) Android版本:

* 请使用浏览器扫描二维码进行下载

2 连接App

打开App，根据提示连接蓝牙及稳定器。连接成功后，您可以使用App进行控制或设置。

6. 稳定器初始化

当稳定器出现如下情况时可进行初始化

(1) 相机不水平。
(2) 长时间不使用。
(3) 使用环境温差大。

调整步骤如下：

1

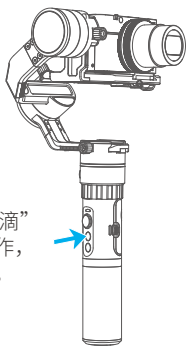

五连击功能键，“滴”声后电机停止工作，蓝色指示灯常亮。

2

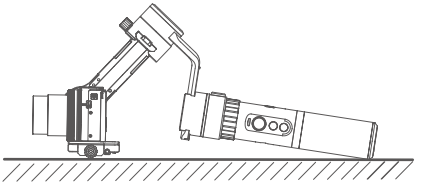

把云台静止放置在桌面上,云台自动检测到静止后，自动进行初始化，蓝色指示灯周期性三闪，初始化结束。

3

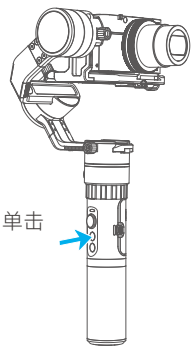

初始化成功后，单击功能键唤醒。

注：如果长时间初始化不成功，长按功能键关机，重新启动稳定器后再进行初始化。

7. 固件升级

(1) 方式一：通过USB数据线连接电脑，进行固件升级。

访问官方网站 www.feiyu-tech.com 下载升级相关程序，包括USB驱动程序、固件升级软件及产品固件，并安装相关软件、解压固件文件，按照固件升级操作说明文档进行固件升级。

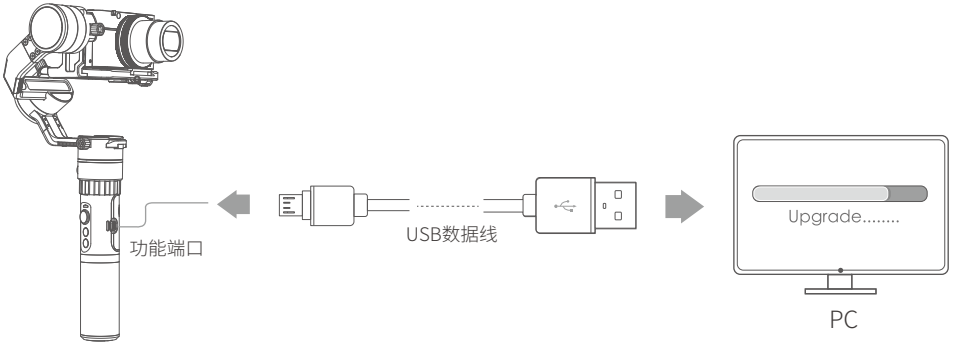

(2) 方式二：通过App进行固件升级。

8. 参数

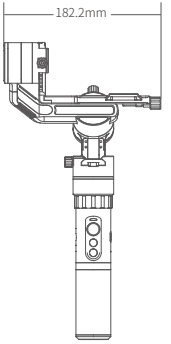

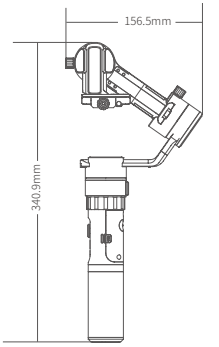

俯仰角动作角度	360°
横滚角动作角度	360°
航向角动作角度	360°
俯仰随动速率	最小 2°/s 最大 75°/s
航向随动速率	最小 3°/s 最大 150°/s
续航时间	10小时 （重心平衡状态下）
负载重量	150g ~ 1700g
适配相机	SONY A7s（16~35mm镜头）、SONY 5100、SONY (DSC-RX100M5、DSC-RX100M4、DSC-RX100M3)、α6000、Panasonic LUMIX GH4、小蚁 4K、小蚁 1、及其他外形尺寸相近且总重量小于1000g的相机（含镜头等配件）(Gopro5、Gopro4等需自备含有1/4螺纹孔的固定装置)
适配手机	iPhone 6、iPhone 6s、iPhone 7、iPhone 6 Plus、iPhone 6s Plus、iPhone 7 Plus 、Android 手机4.5寸~5.7寸（需手机夹具）
重量	910g (不含电池、相机、相机镜头等配件)

9. 平衡调节

STEP 1　俯仰轴的平衡调节

分两步把相机重心调整到俯仰轴转动轴心上。

(1) 调整相机的俯仰轴上下重心位置：将相机镜头垂直朝下放置，手扶横臂保持水平，如图①，松手后观察相机镜头转动状态。通过上下调节滑臂来调节平衡。（参考图② ③）

* 调整完毕后请务必拧紧俯仰轴电机锁紧螺丝。

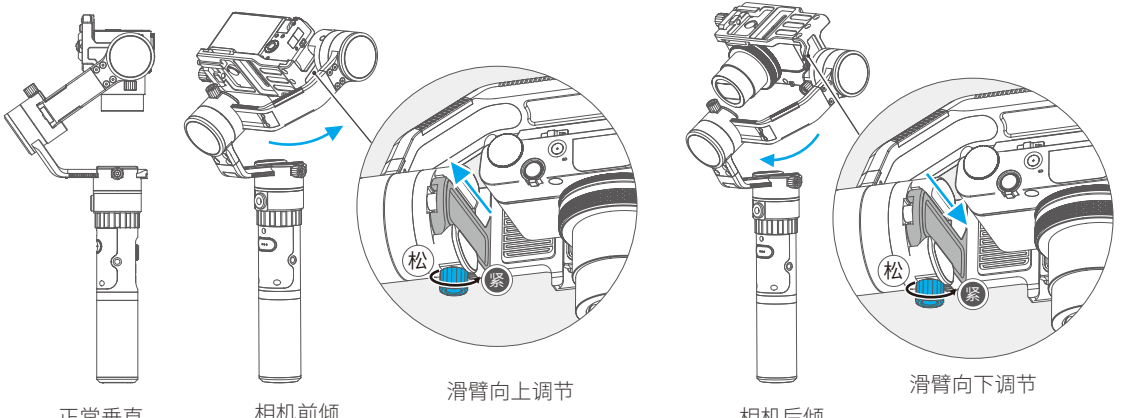

正常垂直　①

相机前倾　②　滑臂向上调节

相机后倾　③　滑臂向下调节

(2) 调整相机的俯仰轴前后重心位置：将相机镜头水平朝前放置，手扶横臂保持水平，如图①，松开俯仰轴电机，观察镜头转动状态。拧松固定板上的固定板手拧螺丝，通过上下调节相机底部调节滑板来调节平衡。(参考图② ③)

* 调整完毕后请务必拧紧固定板手拧螺丝。

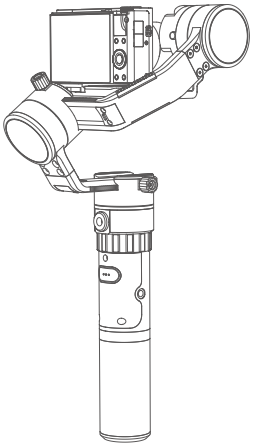

正常水平

①

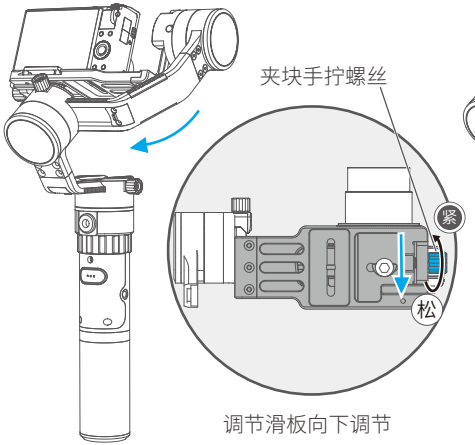

相机前倾

调节滑板向下调节

②

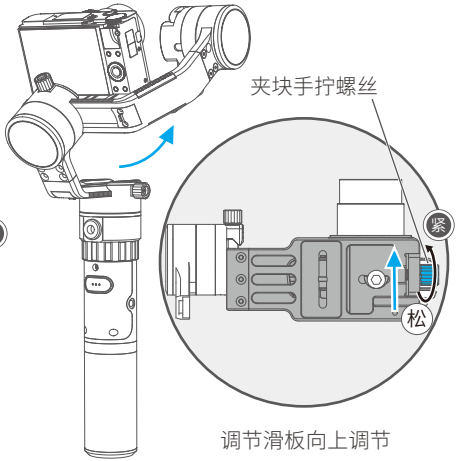

相机后倾

调节滑板向上调节

③

STEP 2 横滚轴的平衡调节

当稳定器俯仰轴的平衡调整完毕后，可进行横滚轴的平衡调整：手扶横滚轴，保持水平如图①，松手使横臂处于自然状态，观察相机倾斜状态。将横滚轴上的锁紧螺丝拧松，左右滑动横臂进行调节。(参考图② ③)

*调整完毕后请务必拧紧横滚轴电机锁紧螺丝。

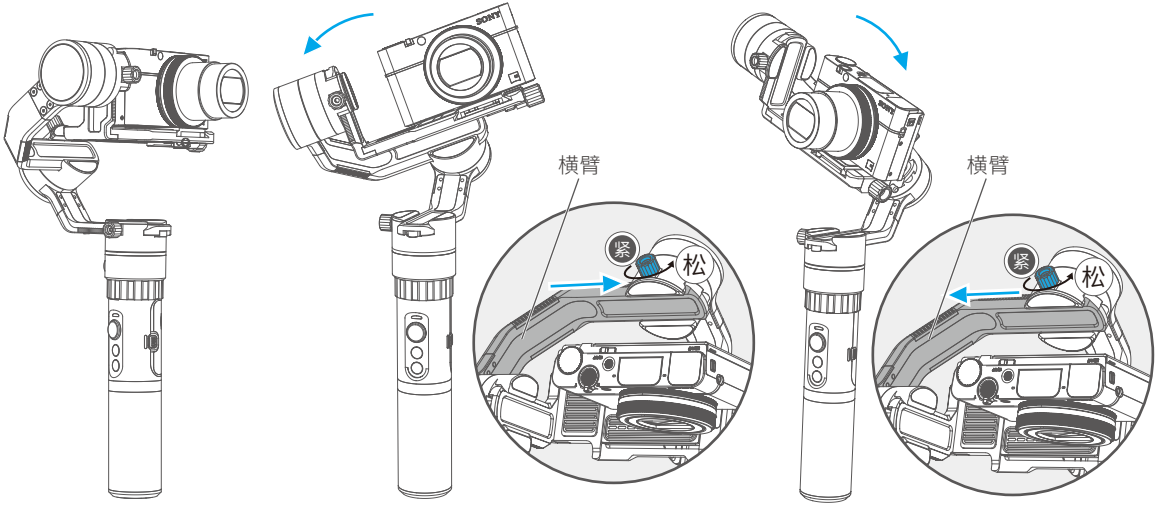

正常平衡 ①

相机左倾 ②

横臂向右调节

相机右倾 ③

横臂向左调节

STEP 3 航向轴的平衡调节

当稳定器的俯仰轴、横滚轴平衡调节完毕后，可进行航向轴的平衡调节。保持稳定器控制连接座部分与水平地面平行，手扶航向轴如图①，松手后观察相机转动状态。将航向轴上的锁紧螺丝拧松，前后滑动竖臂进行调节。(参考图② ③)

*调整完毕后请务必拧紧航向轴电机锁紧螺丝。

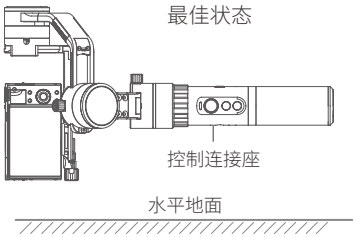

①

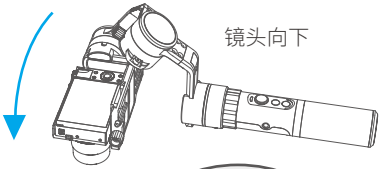

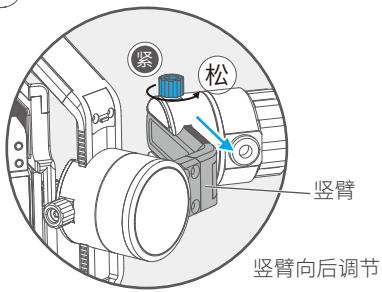

②

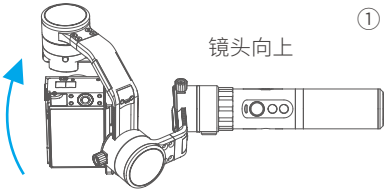

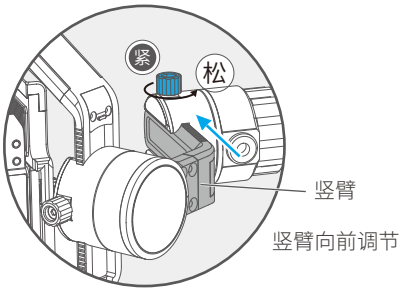

③

警 告 和 免 责 声 明

禁止任何用户的任何非法用途，用户将为购买和使用产品的一切行为负责。

对于本产品，本公司不承担终端客户对本产品所有调试和使用当中的风险和责任（包括直接、间接或者第三方的损失）。

我公司对于任何从非正常渠道获得或不明用途的产品，将不予任何服务。

由于产品固件程序的升级和更改，有可能造成本说明书中描述的功能有变动，升级固件前请仔细阅读升级说明，请配合使用对应的说明书。

最新说明书可在官方网站：www.feiyu-tech.com 获取。

本公司保留一切解释权利。

注 意 事 项

- 请按照安装示意图正确组装稳定器。
- 请务必安装上相机且完成安装及平衡调节后再启动稳定器。
- 当稳定器不使用或被静止放置时，请确认已关闭电源。
- 长时间不使用时，请取出电池。

桂 林 飞 宇 科 技 股 份 有 限 公 司

网站：www.feiyu-tech.com　　邮箱：service@feiyu-tech.com　　电话：+86 (0)773 2320866

本产品因后续软硬件更新有可能发生说明书介绍与实际产品
功能不相符，可前往官方网站获取最新说明书

更多相关信息可访问飞宇科技官方网站